NUMBER C-172863

METRIC

三角法(3rd ANGLE PROJECTION)

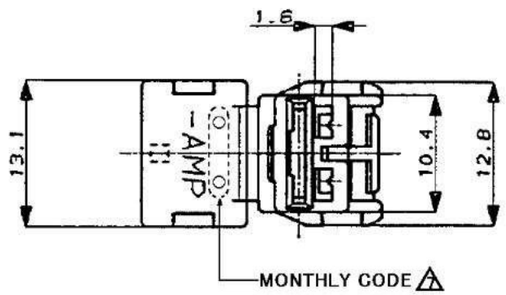

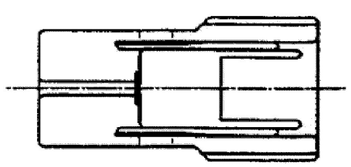

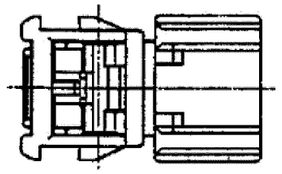

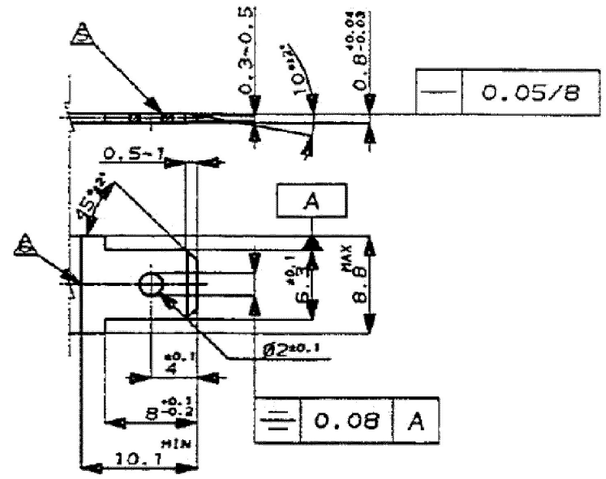

タブ寸法推奨図
RECOMMENDED MATING TAB DESIGN

(FINISH) PLAIN OR ELECTRO-TIN
仕上：メッキナシ又ハ錫メッキ

(MATERIAL) 70/30 BRASS, 0.8MM THK
材料：7/3黄銅0.8t JIS-3100C-2600P-1/2H

NOTE;

1 PRODUCT SPEC NO.108-5150
2 APPLICATION SPEC NO.114-5060
3 CUSTOMER MANUAL NO.CM-154J
4 APPLIED CONTACT P/N 170452, 170454, 170456
△5 WORKMANSHIP OF THE TAB HOLE EDGES MUST BE SUCH THAT EDGES MUST BE FREE FROM THE BURRS, WITH THE SHEAR DROOP NOT EXCEEDING 0.1 MILLIMETER
△6 CLEARANCE LINE FOR TAB TO MATE WITH COUNTERPART HOUSING
△7 MONTHLY CODE IS APPLICABLE TO THE NEW MOLD SINCE 2005.
△8 OBSOLETE PARTS: OBSOLETE CIS STREAMLINING PER D.RENAUD/D.SINISI

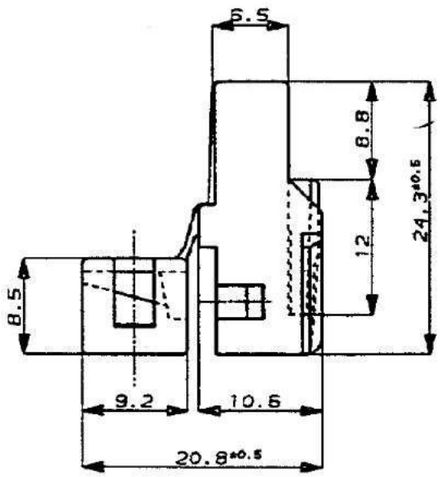

注；

1 製品規格番号：108-5150
2 取付適用規格番号：114-5060
3 取扱説明番号：CM-154J
4 適用コンタクト型番；170452, 170454, 170456
△5 タブ穴加工ノ際バリガナク 穴ノダレハ0.1ヲ超エナイコト
△6 コノ部分迄ハウジングガ 挿入サレルタメノ必要スペース
△7 MONTHLY CODEは、2005年以降の新規金型品より適用する。

	66 NYLON	RED	172863-8
△8 OBSOLETE	(66 NYLON) 66ナイロン	黒 (BLACK)	~~9-172863-2~~
	(66 NYLON) 66ナイロン	黄色 (YELLOW)	~~172863-7~~
	(66 NYLON) 66ナイロン	淡灰色 (LIGHT GRAY)	6-172863-6
OBSOLETE	(66 NYLON) 66ナイロン	濃灰色 (DARK GRAY)	~~172863-6~~
	(66 NYLON) 66ナイロン	青 (BLUE)	172863-5
OBSOLETE	(66 NYLON) 66ナイロン	茶 (BROWN)	~~172863-3~~
	(66 NYLON) 66ナイロン	黒 (BLACK)	172863-2
	(66 NYLON) 66ナイロン	自然色 (NATURAL)	172863-1
	材料 (MATERIAL)	色 (COLOR)	型番 (P/N)

LTR	変更 (REVISION RECORD)	DR	CHK	DATE
G	ECR-20-010049	BH	E.W	11DEC 20
F2	ECR-15-011167	SC	BW	27JUL 15
F1	REVISED PER ECO-10-000444	KK	AEG	JAN10
F	REVISED ECR-05-006761	Y.Y	N.Y	14JUL 05
E	9- -2 追加 J-1234	K.Y	K.T	3/31 -97
D	-5 追加 J-0413		AT	10/14 91
C	AND COLOR ITEM 色追加 J-0037	RY	AT	4/24 91
B	変更 J-13098	YF	KY	3/18 91
A1	変更 J-12958	YF	KY	1/25 91

Copyright ©1991年 日本タイコ・エム・ピー株式会社
Copyright ©1991 AMP (Japan), LTD. ALL RIGHTS RESERVED.

tyco Electronics
Tyco Electronics AMP K.K
Kawasaki, Japan

絶縁電線外径範囲 (WIRE RANGE)	#___ mm² (AWG -)
被覆外径 (INSULATION DIA.)	#___ mmφ
材料 (MATERIAL)	表参照 SEE TABLE
色 (COLOR)	表参照 SEE TABLE
DR. Y. Fujimori	1/25 '91
DE. S. AMEMIYA	1/25 '91
CHK. M. Onatsuzaki	1/28 '91
APP. M. Onatsuzaki	1/28 '91

品名 (NAME): 250 SERIES AUTOMOTIVE POSITIVE DOUBLE LOCK HOUSING 1 Pos.
250シリーズ オートモーティブ ポジティブ 1極 ダブルロック ハウジング

一般公差 (GENERAL TOLERANCE): 10mm以下 ±0.2; 10を超え30mm以下 ±0.25; 30を超え100mm以下 ±0.3; 角度 ±3°

B | LOC J | 番号 (No.) C-172863

尺度 (SCALE) 2-1 | REV. G | SHEET 1 OF 1

(CUSTOMER DRAWING) 参考図面

PRINT DIST

単位: MM DIMENSIONS IN MM. DO NOT SCALE PRINT