Fuer diese Unterlage behalten wir uns alle Rechte vor, auch fuer den Fall der Patenterteilung oder Gebrauchsmustereintragung. Sie darf ohne unsere vorherige schriftliche Zustimmung weder vervielfaeltigt noch sonstwie benutzt, noch Dritten zugaenglich gemacht werden.

Nur rot gestempelte oder auf Laufkarte gedruckte Dokumente unterliegen dem Aenderungsdienst und sind zur Fertigung freigegeben. Only red stamped or on jobcard printed documents are managed. These documents are approved for production.

All Rights reserved, including possible patents or trademarks. Documents shall not be provided to a third party or duplicated in any form without prior written permission.

CAD: Creo Parametric

Additional coding
View in direction A

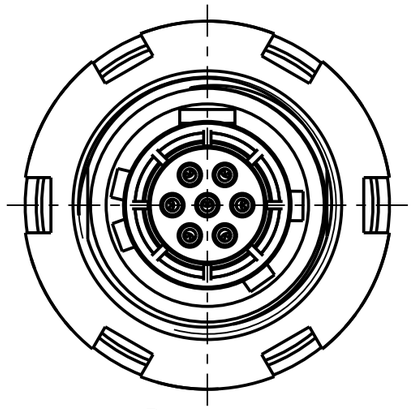

GKCWBC-P07LBC0-000L
Mechanical coding: B
Color coding: red

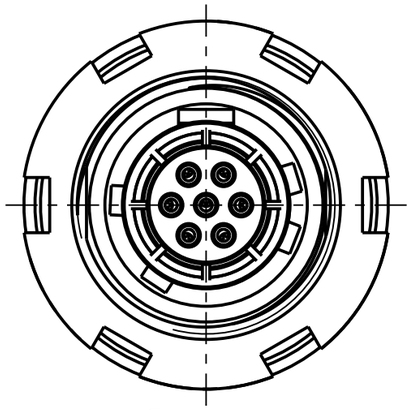

GKCWCC-P07LBC0-000L
Mechanical coding: C
Color coding: blue

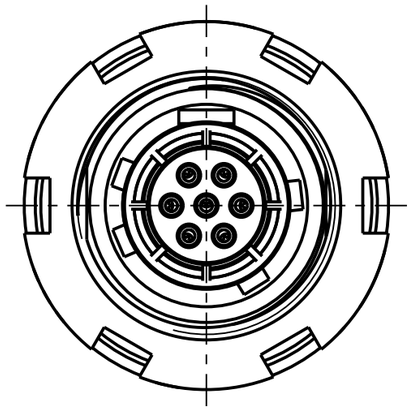

GKCWDC-P07LBC0-000L
Mechanical coding: D
Color coding: green

Panel cut-out

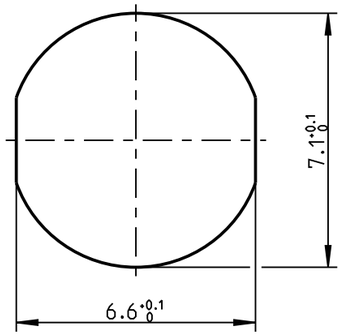

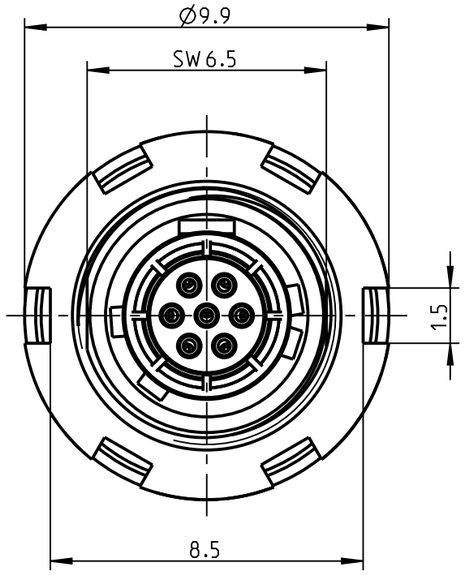

GKCWAC-P07LBC0-000L
Mechanical coding: A
Color coding: light brown

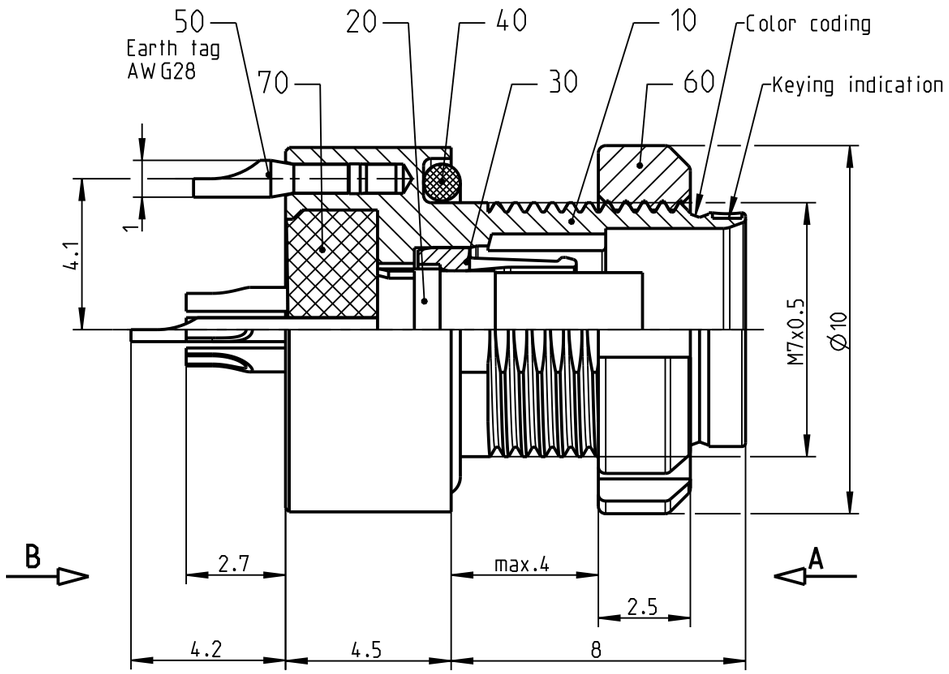

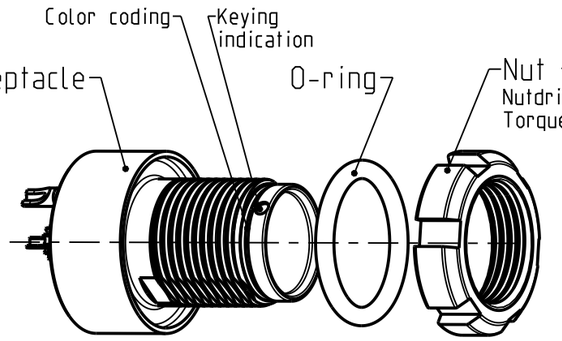

Delivery condition
3:1

Only insert
View in direction B
10:1

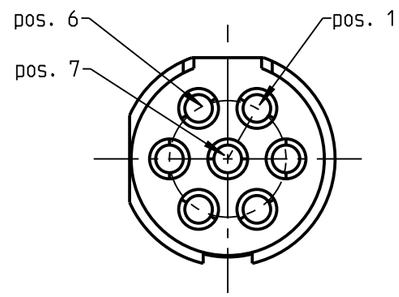

Technical information

- Solder contacts: AWG 28
- Current load: 1A@Δt40° (Single contact)
- Test voltage: 750V (acc. SAE AS 13441:1998, Contact to contact)
- Rated voltage: 250V (acc. SAE AS 13441:1998) 2)

1) ODU recommend an additional locking of the nut with adhesive (e.g. Loctite 2701) to the screw thread.

2) Maximal operating voltage at sea level up to 2.000 m. Rated voltage applies no other electrical safety standard. In case other standards rule a specific use of the connector, the application specific safety criteria shall be considered first. This must be evaluated in the frame of equipment engineering.

Bei den hier dargestellten ODU-Steckverbindern handelt es sich nach DIN EN 61984:2009 um Steckverbinder ohne Schaltleistung (COC) !
/the pictured ODU-connectors are in relation to DIN EN 61984:2009 connectors without switching capacity (COC) !

Allgemeintoleranz/general tol.: DIN ISO 2768-mH Tolerierung / Tolerancing: DIN ISO 8015			Benennung/description: Geraeteteil cpl. Receptacle
Status/state:	Approved	Version: revision:	-
Erstellt/prepared	14.01.2016	spantze	CAD-Nr.: design-ID: 00101770
Geaendert/revised	14.01.2016	spantze	Teile-ID: part-ID:
Freigabe/released	28.01.2016	mmeier	Oxaion-Nr.: GKCW_C-P07LBC0-000L
ODU-MUEHLDORF	Datum/date	Name/name	Ursprung/origin.:

Werkstoff: material: see BOM
Maßstab: scale: 6:1
Format: size: A3
Einheit: dim.: mm
Bl.: sheet: 1