Verpackt im Gurt in Anlehnung an DIN IEC 60286-3
tape on reel packaging according to DIN IEC 60286-3
Verpackungseinheit: 100 Stück
packaging unit: 100 pcs

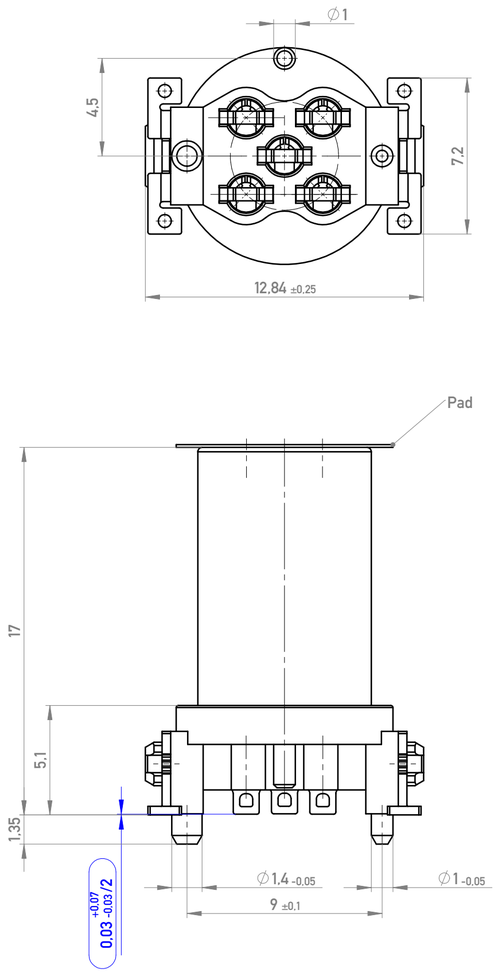

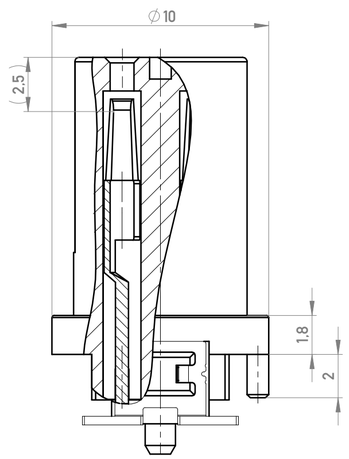

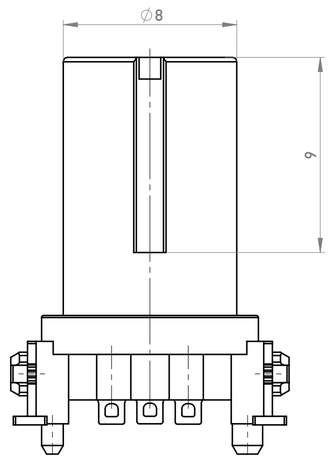

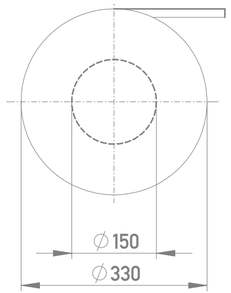

Abspulrichtung - *reel off direction*

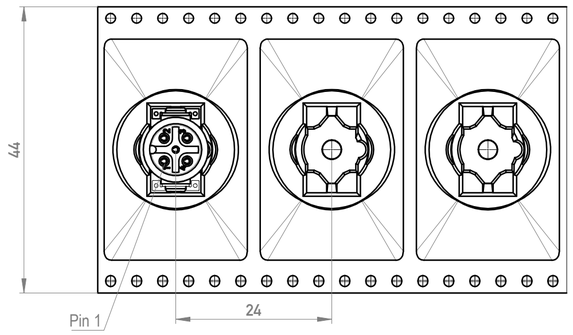

Layout-Vorschlag
PCB-Layout Proposal

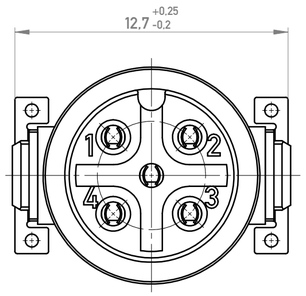

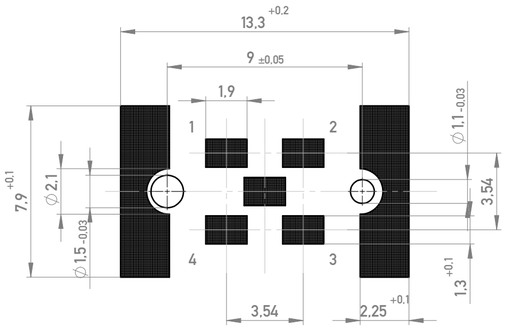

M 2:1
scale 2:1

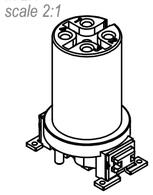

454950	Gurtverpackung mit Pad *tape on reel packaging with Pad*
224064	Gurtverpackung *tape on reel packaging*
194781	Schüttgut 100 Stück *bulk 100 pcs.*
Ident-Nr. *part-no.*	Bemerkung *remark*

Zeichnung Spezifikation siehe ERNI Dokument 5.3.17
Drawing Specification according to ERNI Document 5.3.17

Koplanarität aller Clips ≤ 0,1mm
coplanarity of all clips ≤ 0,1 mm

Teile: 100 Stück in Luftpolsterbeutel / Schüttgut
part: 100 pcs. in bubble bags / bulk

Dimension no.

Tolerances
ISO 8015

All Dimensions in mm

Scale 5:1
Material

Customer drawing:

All rights reserved.
Only for Information.
To ensure that this is the latest version of this drawing, please contact one of the ERNI companies before using.

Subject to modification without prior notice.
Drawing will not be updated.

ERNI International AG
Zürichstrasse 72
8306 Brüttisellen - Zürich
Switzerland

M12 Circular Connector
Female Connector
A Cod 5p 17mm SMT

194780

I
A2

Index	Date
I	24.02.2020

Class M12

Weitergabe sowie Vervielfältigung dieses Dokuments, Verwertung und Mitteilung seines Inhalts sind verboten, soweit nicht ausdrücklich gestattet. Zuwiderhandlungen verpflichten zu Schadenersatz.
Alle Rechte für den Fall der Patent-, Gebrauchsmuster- oder Geschmacksmustereintragung vorbehalten.
The reproduction, distribution and utilization of this document as well as the communication of its contents to others without express authorization is prohibited. Offenders will be held liable for the payment of damages. All rights reserved in the event of the grant of a patent, utility model or design.

Die deutsche Version dieser Zeichnung dient nur zur Erleichterung der Handhabung. Bei Abweichungen von dem englischen Original gilt das englische Original.
The German version of this drawing has been offered for convenience only and may deviate from the english original.
In case of any deviation the English version shall prevail.